オートドアミラーコントローラー　取付け解説書

ホンダ　フィット　ＧＫ３～６　２０１３年９月～

ホンダ　フィットハイブリッド　ＧＰ５　２０１３年９月～

【概要】

① 基本配線方法は**Ｂ・Ｃタイプ**になります。

② 必ずサーキットテスタ（検電器不可）で電圧測定を行ってください。
本資料は参考資料ですので取り付けに関する故障、トラブル等は弊社では一切責任を負いかねますので予めご了承の上作業をお願いします。
車種、グレード等により配線場所、線色、コネクタ位置などが資料と異なっている場合がございますので予めご了承ください。

③ ＡＣＣ電源が運転席ドア内に存在しません。必要な方はボディ側から取り出して下さい。

プッシュスタート車の場合はキー検出スイッチプラス線 茶線をＡＣＣ電源に接続して下さい！

フジ電機工業株式会社　春日工場

〒669-4132
兵庫県丹波市春日町野村530

ＴＥＬ ０７９５－７４－２１７７
ＦＡＸ ０７９５－７４－２１８７

Bullcon

運転席ドア内張りの取り外し

1. フロント ドア パワー ウインド スイッチ パネル 取外し

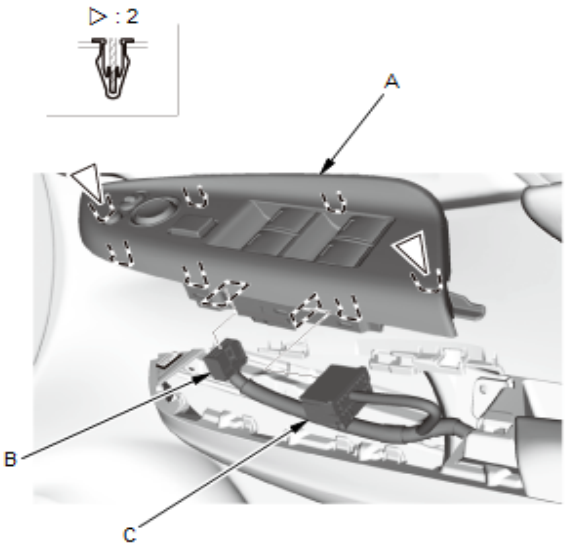

1. フロント ドア パワー ウインド スイッチ パネル(A)を取外す。
2. カプラ(B)(運転席側)および カプラ(C)の接続を外す。

2. フロント ドア ライニング 取外し

1. スクリュ(A、B)を外す。

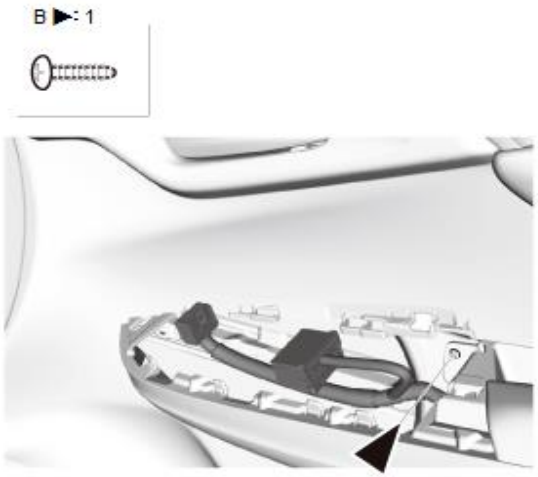

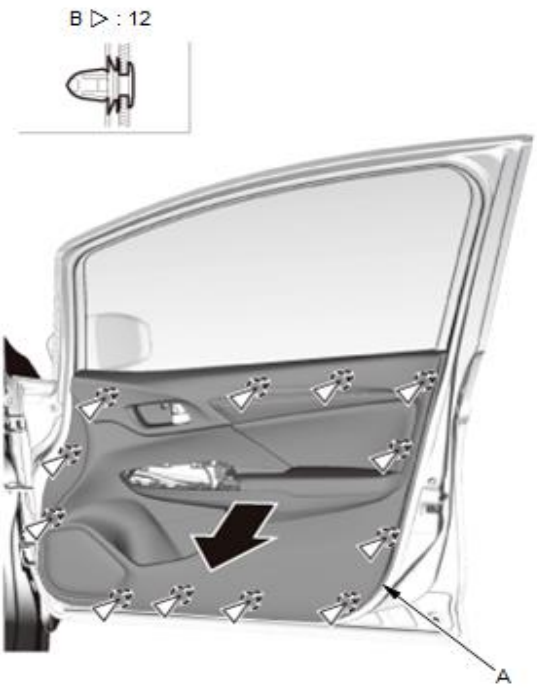

2. フロント ドア ライニング(A)下側にハンディリムーバを挿入し、クリップ(B)を外す。

3. フロント ドア ライニングを取外す。

ドアミラー格納/復帰線の配線方法

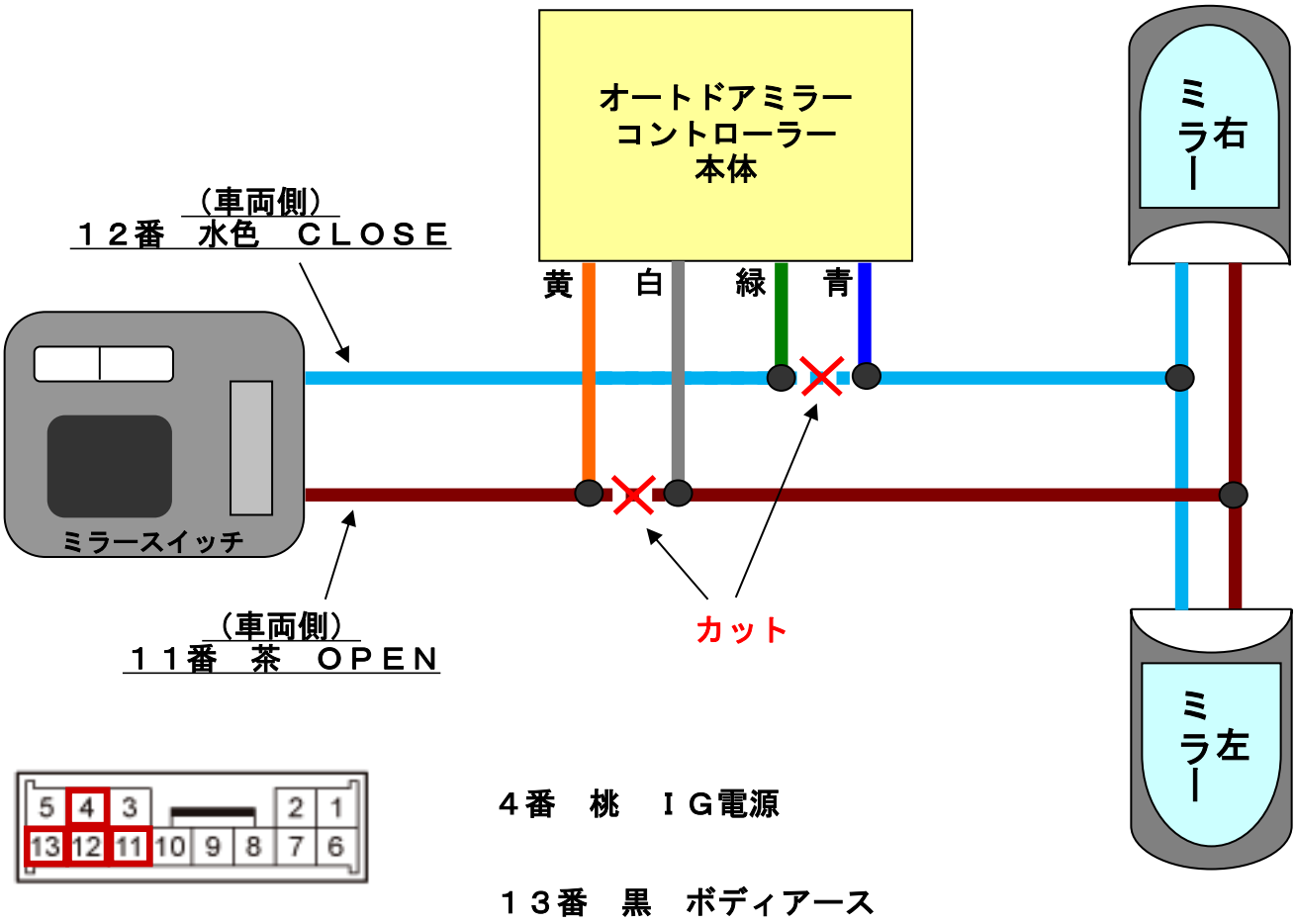

常時電源の配線方法

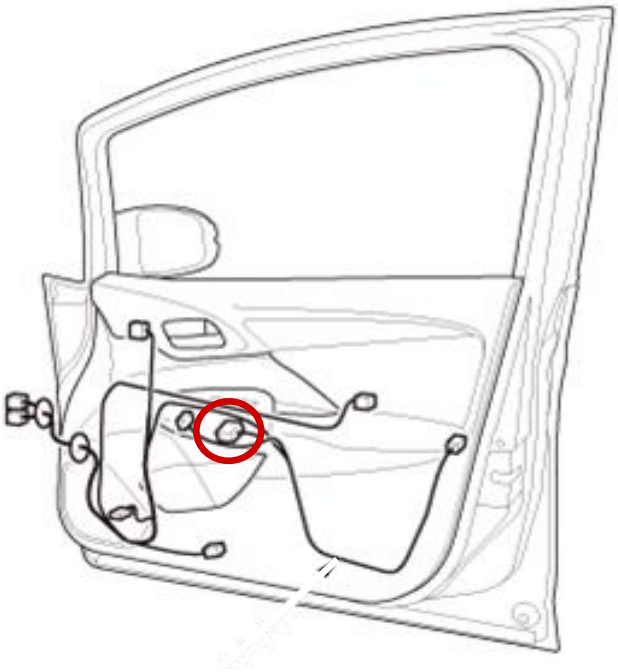

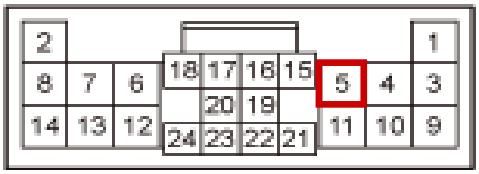

５番　白　常時電源

ロック・アンロック線の配線方法

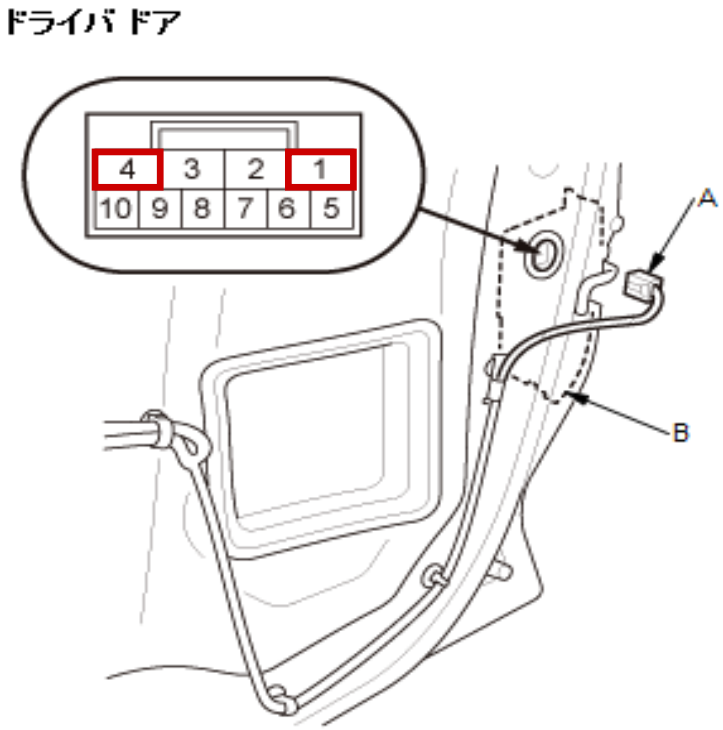

４番　黄　ロック線　　１番　若葉　アンロック線